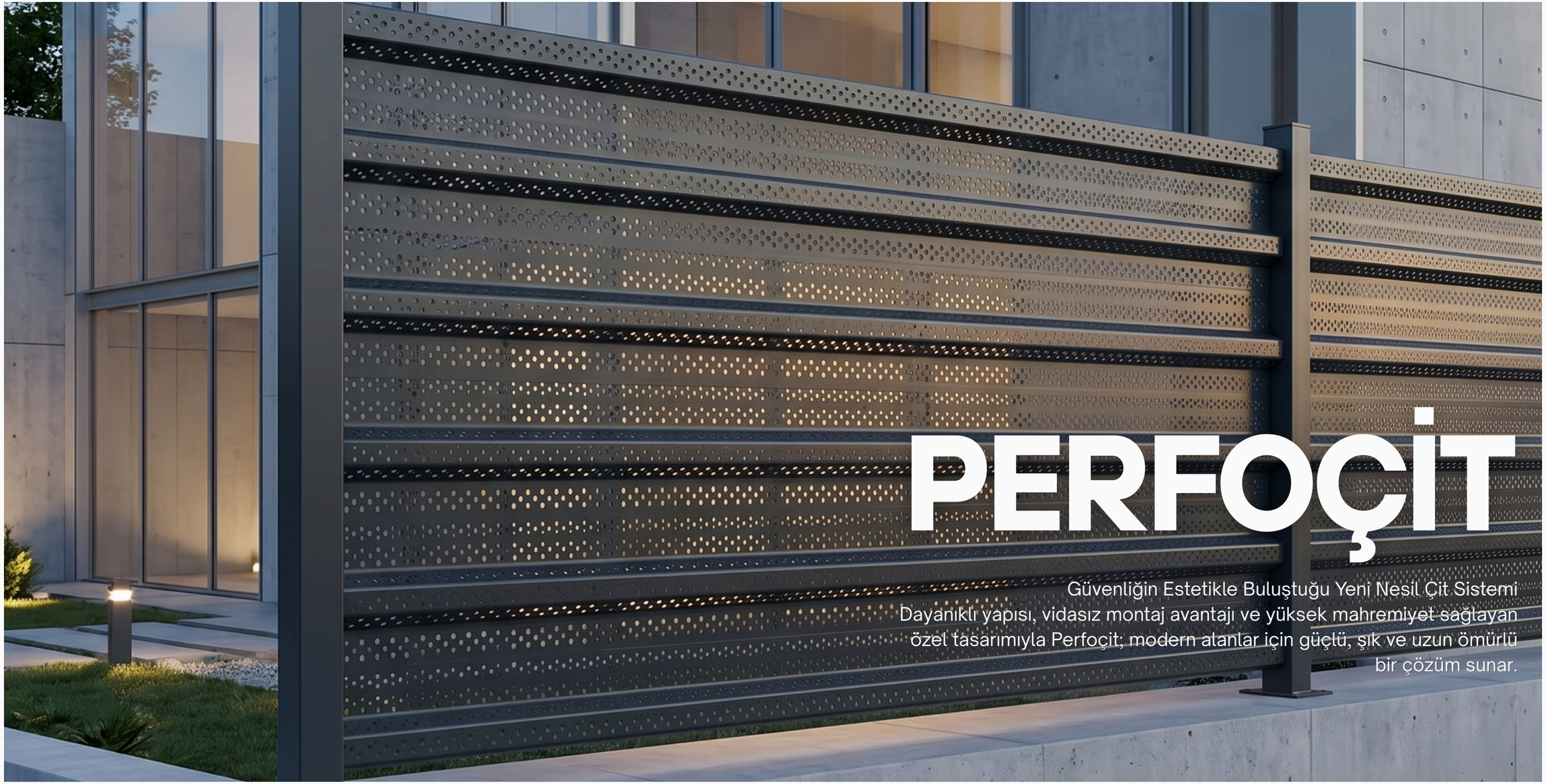

PERFOÇİT

Güvenliğin Estetikle Buluştuğu Yeni Nesil Çit Sistemi

Dayanıklı yapısı, vidasız montaj avantajı ve yüksek mahremiyet sağlayan özel tasarımıyla Perfoçit; modern alanlar için güçlü, şık ve uzun ömürlü bir çözüm sunar.

TEKMAN PANEL

Üst Düzey Mahremiyet

Perfoçit, özel yüzey yapısı sayesinde dışarıdan iç mekânın görünürlüğünü önemli ölçüde sınırlandırır. Gün ışığını ve hava akışını engellemeden, görüş açısını kontrollü şekilde daraltarak alan içinde doğal bir koruma sağlar. Böylece hem estetik hem de fonksiyonel bir çözüm sunarak yaşam ve çalışma alanlarında konforlu bir ortam oluşturur.

Dış etkenlere karşı oluşturduğu bu dengeli yapı, kullanıcıya güvenli ve sakin bir alan hissi kazandırır. Görsel bütünlüğü bozmadan sağladığı gizlilik sayesinde, hem bireysel hem de ticari alanlarda tercih edilen modern bir çözümdür. Dayanıklı yapısı ve uzun ömürlü kullanım avantajı ile birlikte, çevresel koşullara karşı da etkili bir performans sunar.

Perfoçit - Tekman Panel

Uzun Ömürlü Performans

Perfoçit, sağlam profil yapısı ve yüksek kaliteli malzeme seçimi sayesinde zorlu dış ortam koşullarına karşı üstün dayanım sunar. Korozyona karşı dirençli yüzeyi ve darbelere karşı mukavemeti ile uzun yıllar güvenle kullanılabilecek bir yapı oluşturur. Üretim sürecinde uygulanan hassas işçilik, ürünün her noktasında aynı kalite standardının korunmasını sağlar.

Öne Çıkan Özellikler:

Maksimum Mahremiyet

Görünürlüğü sınırlandıran yapısı ile güvenli ve izole bir kullanım sağlar.

Ses ve Görüntü Yalıtımı

Dış ortam etkilerini azaltarak daha konforlu alanlar oluşturur.

Nesiller Boyu Perfoçit

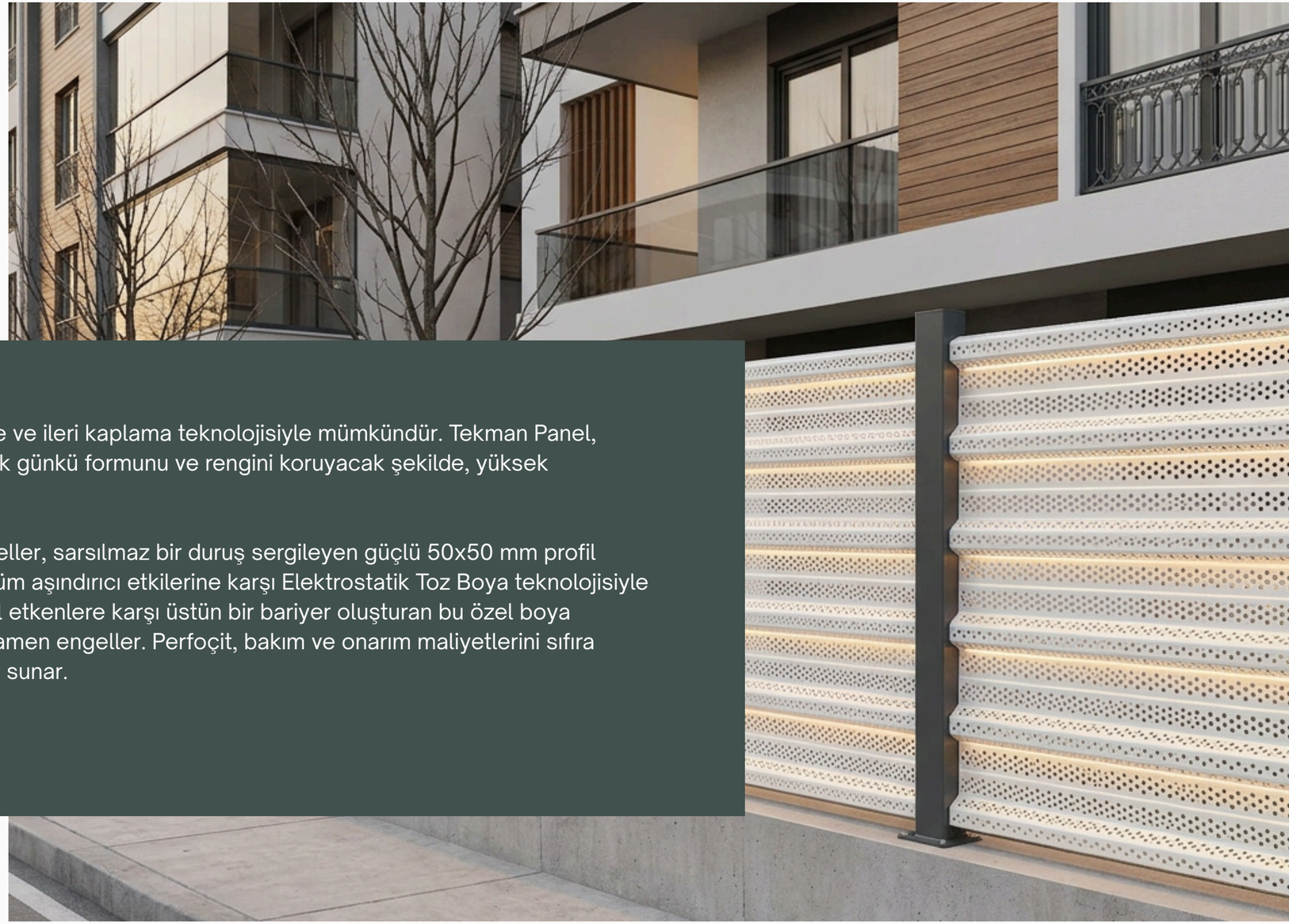

Çevre güvenlik sistemlerinde kalıcılık, doğru malzeme ve ileri kaplama teknolojisiyle mümkündür. Tekman Panel, Perfoçit sistemini en zorlu dış ortam şartlarında bile ilk günkü formunu ve rengini koruyacak şekilde, yüksek standartlarda üretir.

0,50 mm ideal sac kalınlığına sahip mukavemetli paneller, sarsılmaz bir duruş sergileyen güçlü 50x50 mm profil direklerle bütünleşir. Sistemin tamamı, dış dünyanın tüm aşındırıcı etkilerine karşı Elektrostatik Toz Boya teknolojisiyle zırhlandırılmıştır. Nem, yağmur, UV ışınları ve kimyasal etkenlere karşı üstün bir bariyer oluşturan bu özel boya kaplaması; paslanmayı, kabarmayı ve dökülmeyi tamamen engeller. Perfoçit, bakım ve onarım maliyetlerini sıfıra indirerek projeniz için zamansız ve ömürlük bir yatırım sunar.

Perfoçit - Tekman Panel

Yeni Nesil Standart

Tekman Panel kalitesi ve ileri üretim teknolojisiyle hayata geçirilen Perfoçit, çevre güvenlik sistemlerinde ezberleri bozuyor.

Özel perforasyon (delikli) formu, geleneksel çitlerin en büyük zayıflığı olan "yelken etkisini" ortadan kaldırır. Sert rüzgarları bloke etmek yerine, havayı gövdesinden serbestçe geçirerek rüzgar yükünü ve mekanik stresi minimuma indirir.

Bu aerodinamik avantaj, Perfoçit'i sadece rüzgara karşı dirençsiz kılmakla kalmaz; aynı zamanda bağlantı noktalarına ve uygulandığı zemine binen yükü de hafifleterek tüm sistemin ömrünü uzatır.

Yazın en kavurucu sıcağından kışın en sert fırtınalarına kadar, 4 mevsim boyunca zorlu iklim şartlarına meydan okuyan Perfoçit; bükülmez, eğilmez ve formunu ilk günkü gibi korur.

Projelerinize hem modern bir mimari estetik katmak hem de yıllarca bakım gerektirmeyen, kaya gibi sağlam bir koruma sağlamak için tasarlandı.

Perfoçit - Tekman Panel

Zaman Kazandıran Mühendislik

Perfoçit sistemini tasarlarken sadece kullanım ömrünü değil, uygulama kolaylığını da ön planda tuttu. Perfoçit, şantiyede saatler süren karmaşık montaj süreçlerini ortadan kaldıran akıllı bir geçme sistemine sahiptir.

Sistemde her bir direğin zemine güvenle sabitlenmesi için sadece 4 adet Metrik 10 klipsli dübel yeterlidir. Sabitlenen direkler üzerinde yer alan özel kılavuz kanallar sayesinde, çit panelleri yuvaya zahmetsizce yerleştirilir ve vidalama ya da kaynak gerektirmeden bir sonraki direğin montajına geçilir. İşçilikten ve zamandan maksimum tasarruf sağlayan bu pratik mimari, projelerinizin planlanan süreden çok daha önce ve kusursuz bir işçilikle tamamlanmasına olanak tanır.

Özel Tasarım Kanallı Direkler

Perfoçit sistemini benzersiz kılan en önemli detaylardan biri, Tekman Panel tarafından özel olarak Ar-Ge'si yapılan kanallı direk tasarımıdır. Geleneksel çit sistemlerinde ek bağlantı aparatları görsel kirlilik yaratırken, Perfoçit’te paneller doğrudan direğin kendi gövdesindeki özel kanallara gömülür.

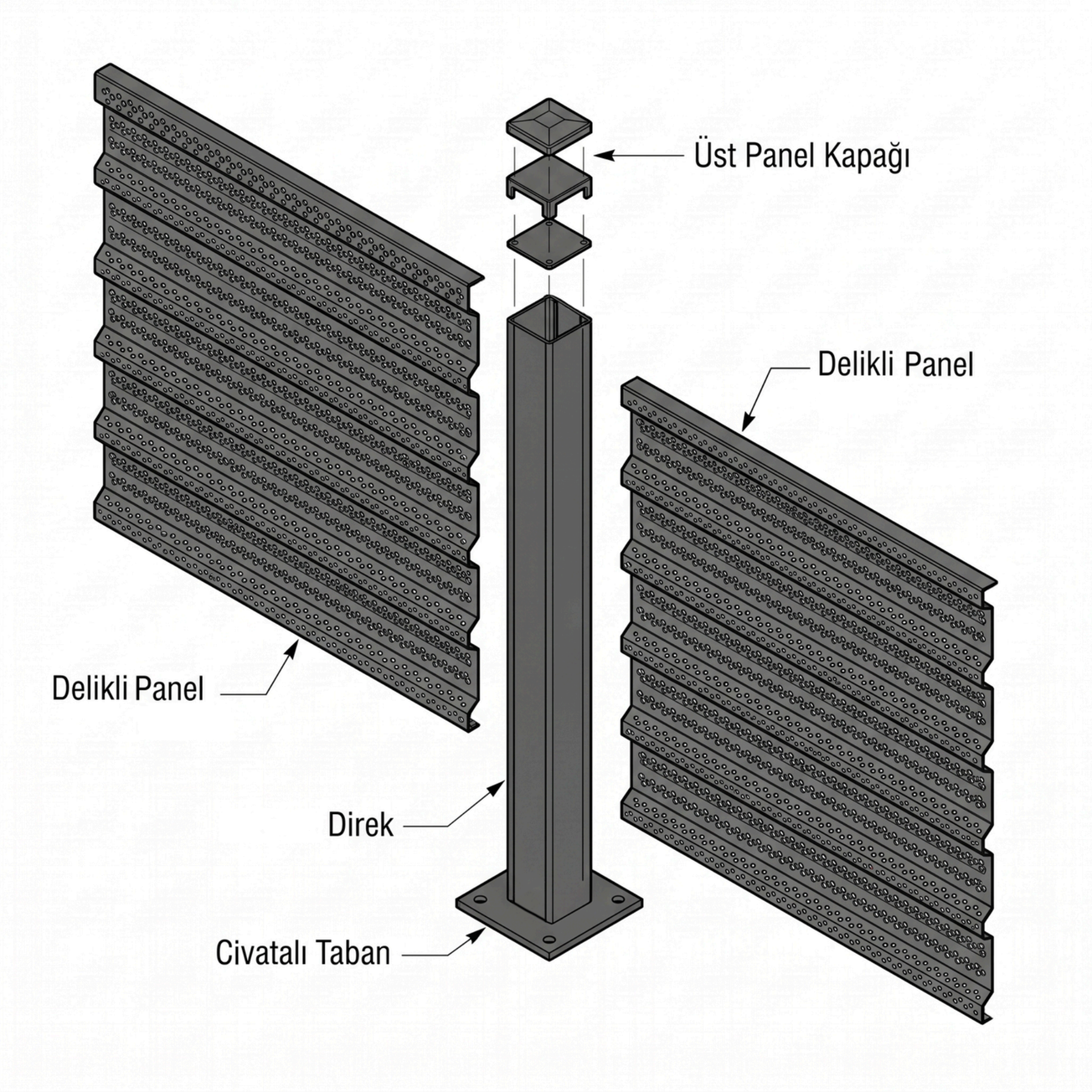

Uyum Sağlayan Renk Çeşitliliği

Güvenlik ve sağlamlık, doğru estetikle birleştiğinde projeler değer kazanır. Tekman Panel, Perfoçit'i sadece bir çevre güvenlik elemanı olarak değil, yapınızın karakterini tamamlayan bir mimari enstrüman olarak tasarladı.

Binanızın cephesine, peyzaj detaylarına ve kurumsal kimliğinize kusursuz uyum sağlaması için Perfoçit; modern mimarinin vazgeçilmezi Antrasit Gri, doğayla bütünleşen Yeşil, enerjik Kırmızı ve Sarı ile zarafetin simgesi Beyaz gibi zengin bir renk kartelasıyla üretilir. Çevresiyle konuşan, yapınızın görselliğini yukarı taşıyan prestijli yaşam alanları için doğru renk, doğru çözüm.

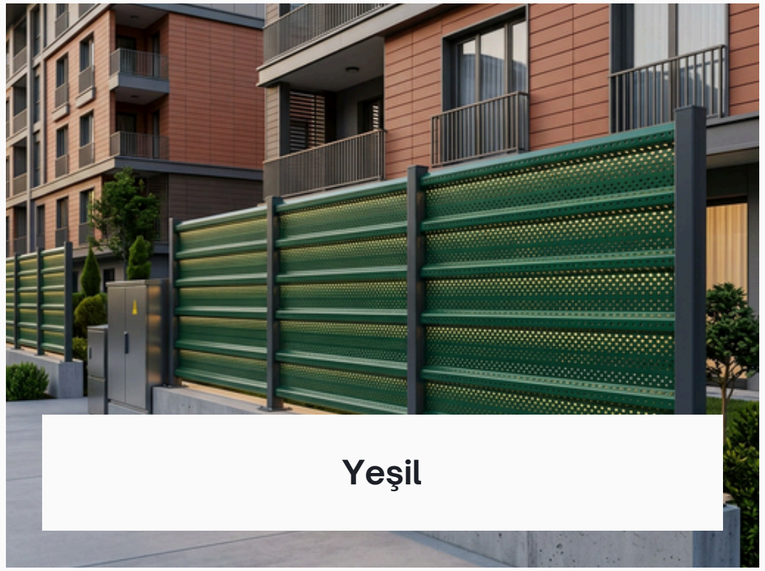

Yeşil

Sarı

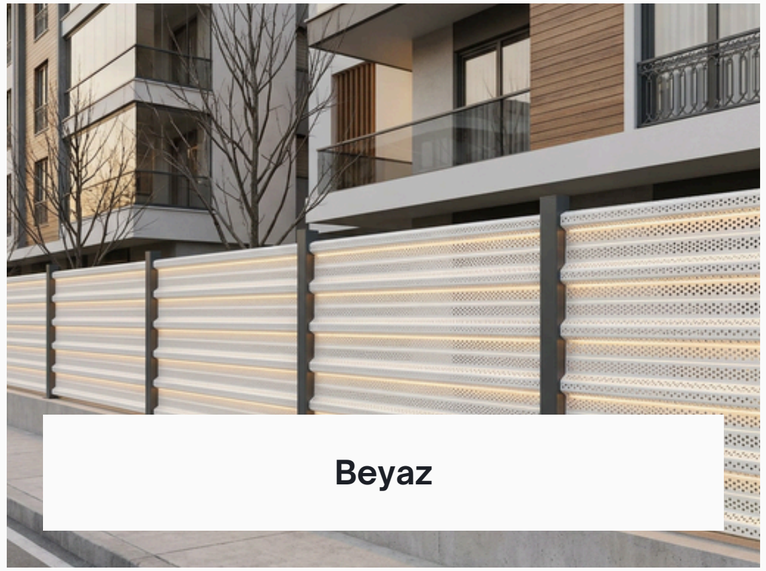

Beyaz

Her Projeye,
Her Alana Kusursuz Uyum

Tekman Panel imzası taşıyan Perfoçit, tek bir ürünle tüm çevre güvenlik ihtiyaçlarına yanıt vermek üzere tasarlandı. Alışılagelmiş, endüstriyel soğukluğa sahip çitlerin aksine, yüksek estetik duruşu ve minimalist çizgileri sayesinde uygulandığı her ortamın değerini artırır.

Müstakil bir konutun sıcaklığını tamamlayan şık bir bahçe çiti; modern bir plaza veya kamu binası etrafında prestijli bir sınır; yüksek güvenlik ve dayanıklılık gerektiren fabrika ile üretim tesislerinin çevrelerinde ise kaya gibi sağlam bir koruma kalkanıdır.

Perfoçit - Tekman Panel

Perfoçit Müşteri Yorumları

"Projelerimizde çevre güvenlik sistemleri seçerken bizim için en kritik iki unsur; estetik duruş ve rüzgar gibi dış etkenlere karşı dayanıklılıktı. Tekman Panel'in Perfoçit ürünü, delikli aerodinamik yapısıyla bölgenin sert rüzgarlarını tamamen absorbe etti ve yapıya binen yükü sıfıra indirdi. Elektrostatik boya kalitesi ve binalarımızın mimarisine kattığı modern hava sayesinde müşterilerimizden çok olumlu geri dönüşler alıyoruz. Üst segment projelerimizde güvenle tercih ettiğimiz bir ürün."

Mehmet Ali Dilsiz — Akpınar Demir Doğrama

"Yıllardır bu sektörde montaj yaparız, bizi şantiyede Perfoçit kadar rahat ettiren başka bir çit sistemi görmedik. Kendinden kanallı özel direk tasarımı sayesinde ne bir vida kirliliği kalıyor ne de ek aparatla uğraşıyoruz; paneli kanala oturtup hızla ilerliyoruz. Direk başına sadece 4 tane metrik 10 klipsli dübel yetiyor ve sistem kaya gibi oturuyor. Hem işçilikten hem zamandan muazzam tasarruf ettik.

Emre Unculu - Beğenal

PERFOÇİT

Yaşam alanlarınıza değer katmak, projelerinizi güvenli, estetik ve uzun ömürlü çözümlerle buluşturmak için buradayız.

Perfoçit ve diğer yenilikçi panel sistemlerimizle tanışmak, projenize özel teklif almak için bizimle iletişime geçin.